Ancestors of Frederica SLOOTMANS

Frederica SLOOTMANS
b. 1919 Heerlen, Limburg, Netherlands
m. 1938
d. 2003 Kerkrade, Limburg, Netherlands

Franciscus Bernardus SLOOTMANS
b. 1890 Oud en Nieuw Gastel, Noord-Brabant, Netherlands
m. 1912 Roosendaal-Nispen, Noord-Brabant, Netherlands
d. 1963 Brunssum, Limburg, Netherlands

Frederik Willem Pieter SLOOTMANS
b. 1858 Steenbergen, Noord-Brabant, Netherlands
m. 1885 Oud en Nieuw Gastel, Noord-Brabant, Netherlands
d. 1915 Oud-Gastel, Noord-Brabant, Netherlands

Joannes SLOOTMANS
b. 1809 Dinteloord en Prinsenland, Noord-Brabant, Netherlands
m. 1835 Steenbergen, Noord-Brabant, Netherlands
d. 1879 Steenbergen, Noord-Brabant, Netherlands

Franciscus SLOOTMANS
c. 1765 Steenbergen, Noord-Brabant, Netherlands
m. 1808 Dinteloord, Noord-Brabant, Netherlands
d. 1831 Dinteloord en Prinsenland, Noord-Brabant, Netherlands

Petrus Dielen SLOOTMANS
c. 1723 Steenbergen, Noord-Brabant, Netherlands
m. 1757 Kruisland, Noord-Brabant, Netherlands
d. 1770 Steenbergen, Noord-Brabant, Netherlands

Digna DE GROOT
c. 1736 Kruisland, Noord-Brabant, Netherlands

Catharina VAN EST
b. Kruisland-Holderberg, Noord-Brabant, Netherlands

Joannes VAN HEIJST
b. Roosendaal-Langendijk, Noord-Brabant, Netherlands
m. 1760 Wouw, Noord-Brabant, Netherlands
bu. 1783 Wouw, Noord-Brabant, Netherlands

Margaretha Adriaens PAUWELS
b. Vroenhout, Noord-Brabant, Netherlands
bu. 1794 Wouw, Noord-Brabant, Netherlands

Anna DE BRUIN
b. 1811 Halsteren, Noord-Brabant, Netherlands

Carolus DE BRUIJN
c. 1775 Rucphen, Noord-Brabant, Netherlands
m. 1804 Dinteloord, Noord-Brabant, Netherlands
d. 1856 Steenbergen, Noord-Brabant, Netherlands

Bonefacius DE BRUIJN
c. 1731 Etten-Leur, Noord-Brabant, Netherlands
m. 1766 Rucphen, Noord-Brabant, Netherlands
d. 1801 Rucphen, Noord-Brabant, Netherlands

Martina VAN SUNDERT
c. 1744 Rucphen, Noord-Brabant, Netherlands
d. 1808 Rucphen, Noord-Brabant, Netherlands

Anna Cornelia SMITS

Helena DEKKERS
b. 1854 Oud en Nieuw Gastel, Noord-Brabant, Netherlands
d. Oud-Gastel, Noord-Brabant, Netherlands

Cornelis DEKKERS
b. 1822 Etten-Leur, Noord-Brabant, Netherlands
m. 1850 Oudenbosch, Noord-Brabant, Netherlands

Cornelis Gerardus DEKKERS

Helena VAN DUN

Adriana DE GROEN
b. 1823 Oudenbosch, Noord-Brabant, Netherlands

Bernardus DE GROEN
b. Oudenbosch, Noord-Brabant, Netherlands
m. 1815 Oudenbosch, Noord-Brabant, Netherlands

Bernardus DE GROEN

Jacoba STEVENS

Petronella NOTENBOOM
b. Standdaarbuiten, Noord-Brabant, Netherlands

Franciscus NOTENBOOM

Adriana MAES

Hendrik KOKS
b. 1859 Etten-Leur, Noord-Brabant, Netherlands
m. 1885 Etten-Leur, Noord-Brabant, Netherlands
d. 1941 Ginneken-Bavel, Noord-Brabant, Netherlands

Johannes KOKS
b. Princenhage, Noord-Brabant, Netherlands
m. 1849 Etten-Leur, Noord-Brabant, Netherlands

Johannes KOKS
b. Princenhage, Noord-Brabant, Netherlands
m. 1825 Princenhage, Noord-Brabant, Netherlands

Henricus KOKS

Petronella SCHRAVEN

Maria JORIS
b. Princenhage, Noord-Brabant, Netherlands

Cornelis JORIS

Helena VAN OERS

Anna Cornelia REIJNAARS
b. 1825 Etten-Leur, Noord-Brabant, Netherlands

Pieter REIJNAARS
b. Etten-Leur, Noord-Brabant, Netherlands
m. 1818 Etten-Leur, Noord-Brabant, Netherlands

Jozeph REIJNAARS

Anna Cornelia SNELS

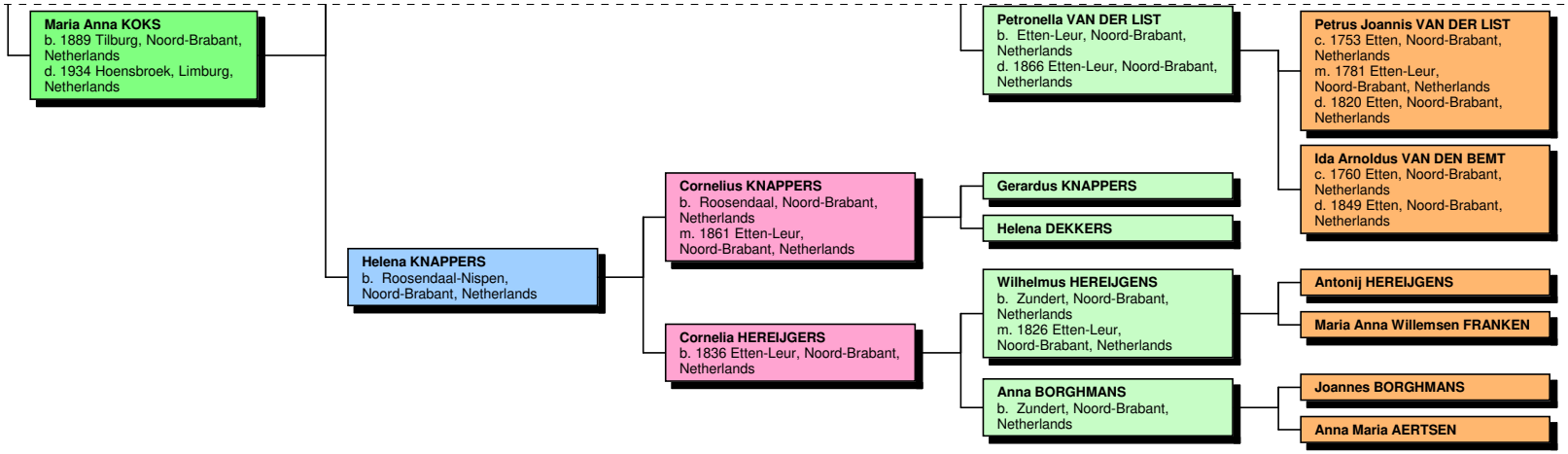
Maria Anna KOKS
b. 1889 Tilburg, Noord-Brabant, Netherlands
d. 1934 Hoensbroek, Limburg, Netherlands
Helena KNAPPERS
b. Roosendaal-Nispen, Noord-Brabant, Netherlands
Cornelius KNAPPERS
b. Roosendaal, Noord-Brabant, Netherlands
m. 1861 Etten-Leur, Noord-Brabant, Netherlands
Cornelia HEREIJGERS
b. 1836 Etten-Leur, Noord-Brabant, Netherlands
Petronella VAN DER LIST
b. Etten-Leur, Noord-Brabant, Netherlands
d. 1866 Etten-Leur, Noord-Brabant, Netherlands
Gerardus KNAPPERS
Helena DEKKERS
Wilhelmus HEREIJGENS
b. Zundert, Noord-Brabant, Netherlands
m. 1826 Etten-Leur, Noord-Brabant, Netherlands
Anna BORGHMANS
b. Zundert, Noord-Brabant, Netherlands
Petrus Joannis VAN DER LIST
c. 1753 Etten, Noord-Brabant, Netherlands
m. 1781 Etten-Leur, Noord-Brabant, Netherlands
d. 1820 Etten, Noord-Brabant, Netherlands
Ida Arnoldus VAN DEN BEMT
c. 1760 Etten, Noord-Brabant, Netherlands
d. 1849 Etten, Noord-Brabant, Netherlands
Antonij HEREIJGENS
Maria Anna Willemsen FRANKEN
Joannes BORGHMANS
Anna Maria AERTSEN